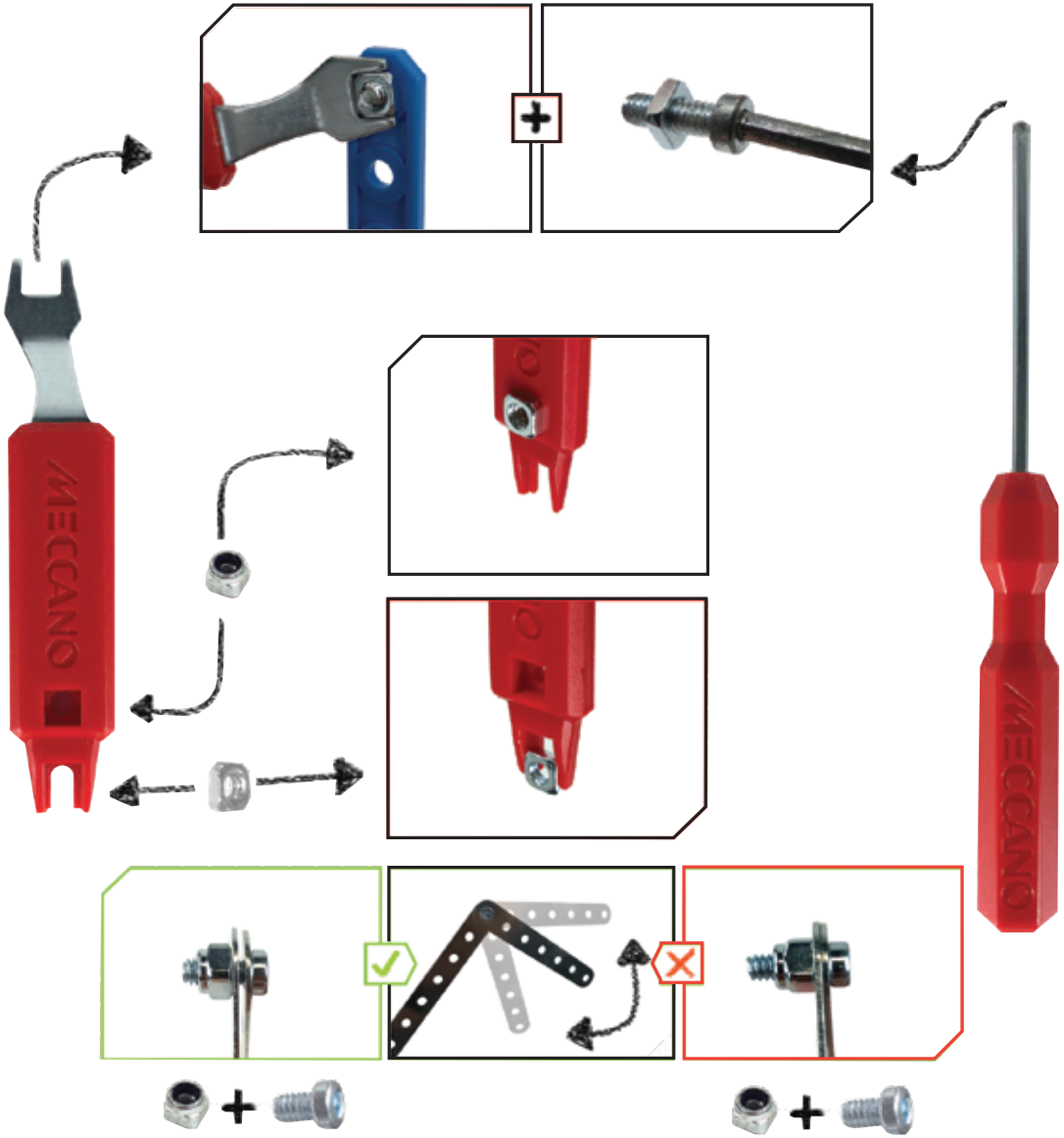
MECCANO
MECCANO

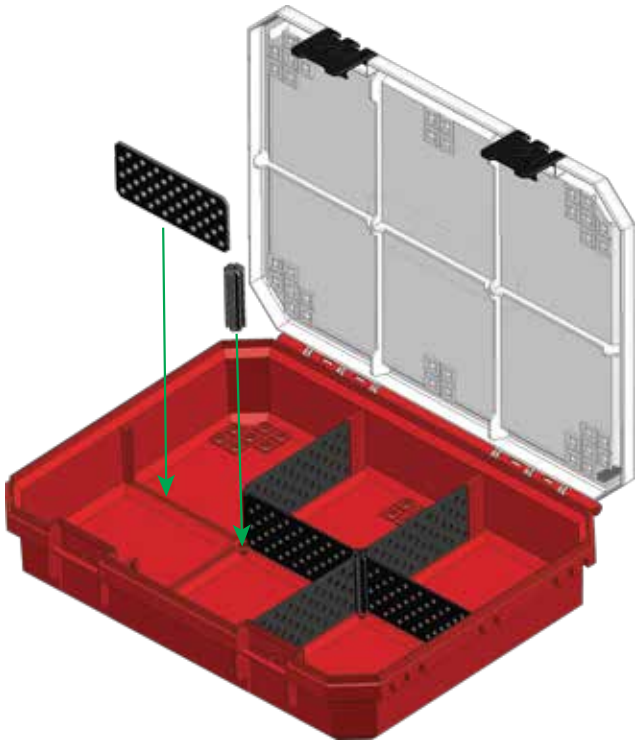

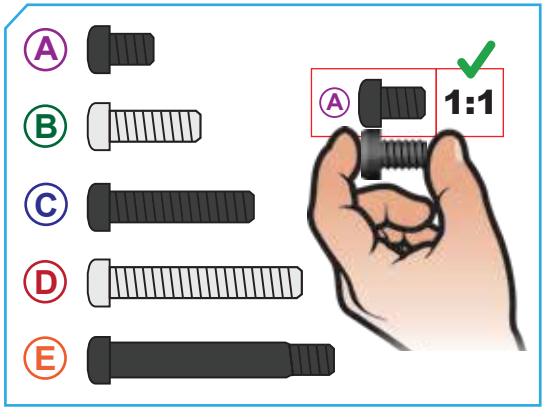
A
B
C
D
E
A
1:1

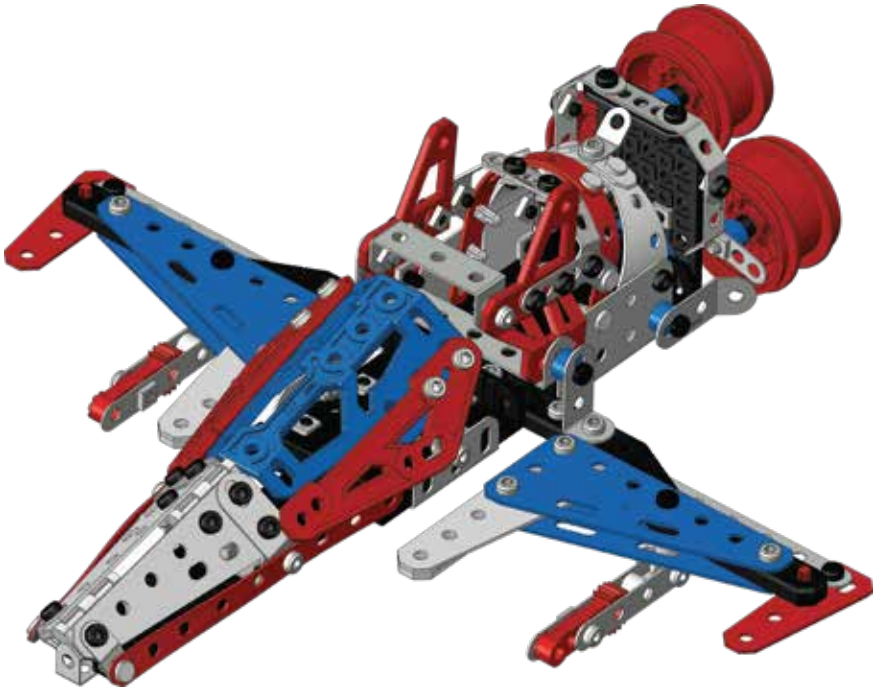

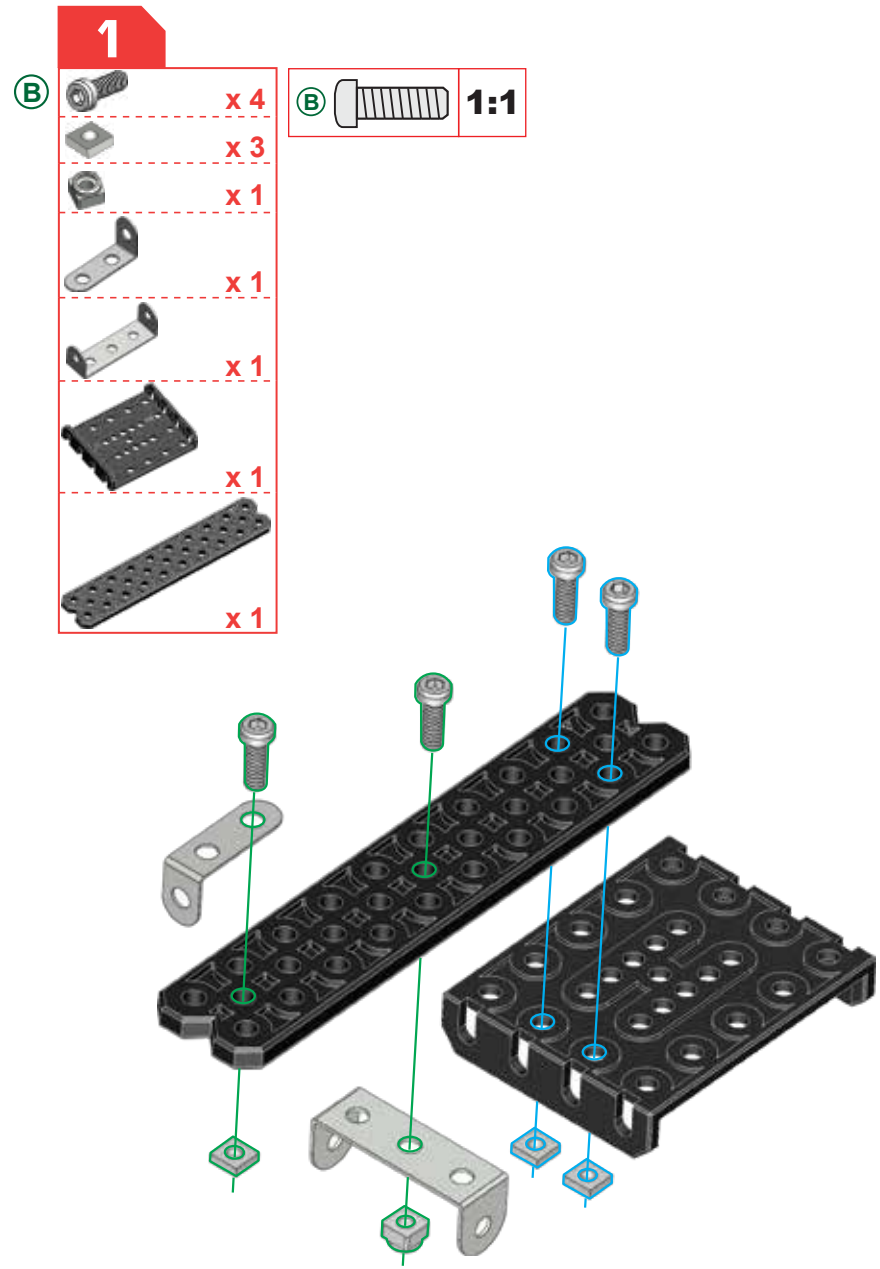
1
B
x 4
x 3
x 1
x 1
x 1
x 1
x 1
B
1:1

2

Ⓐ x 5

x 5

x 1

x 1

Ⓐ 1:1

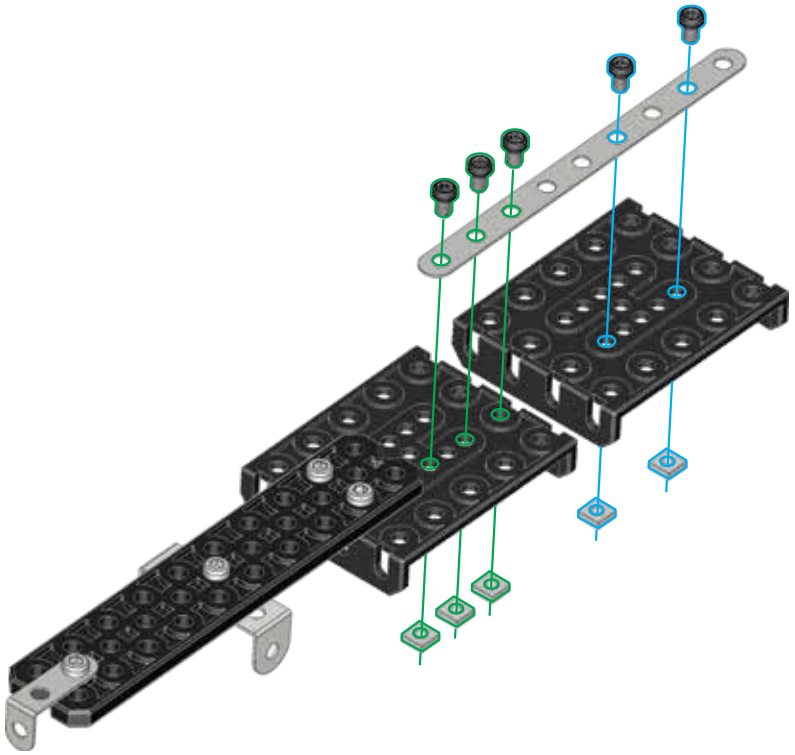

3

Ⓐ x 4

x 4

x 1

x 1

Ⓐ 1:1

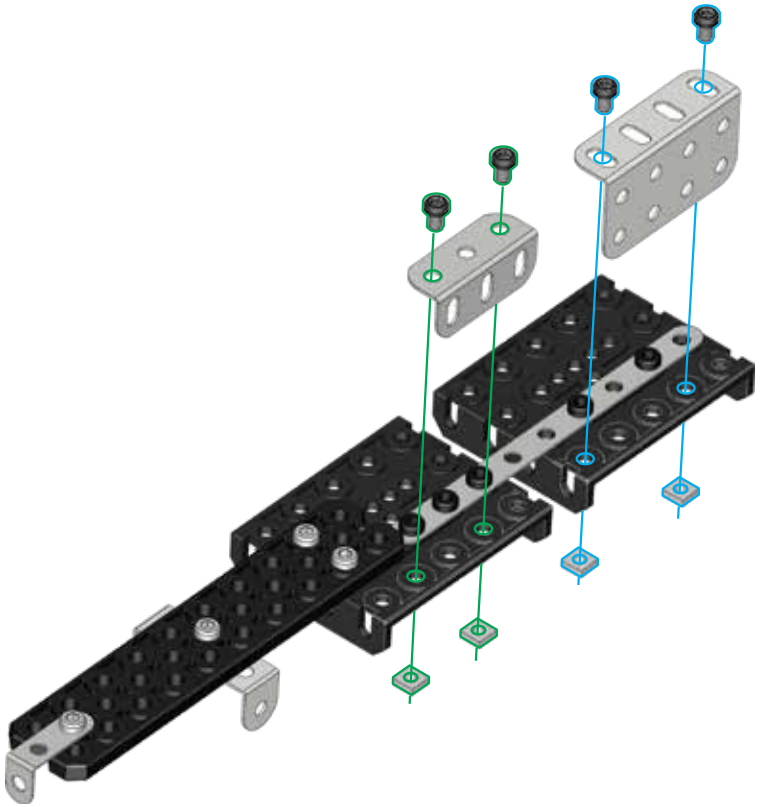

4

Ⓐ x 5

x 5

x 1

Ⓐ 1:1

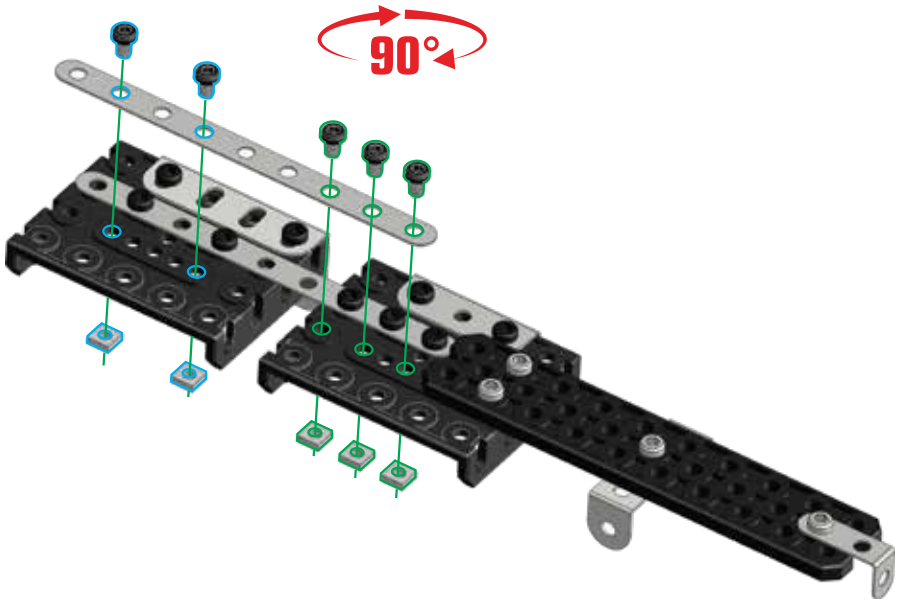

5

Ⓐ x 4

x 4

x 1

x 1

Ⓐ 1:1

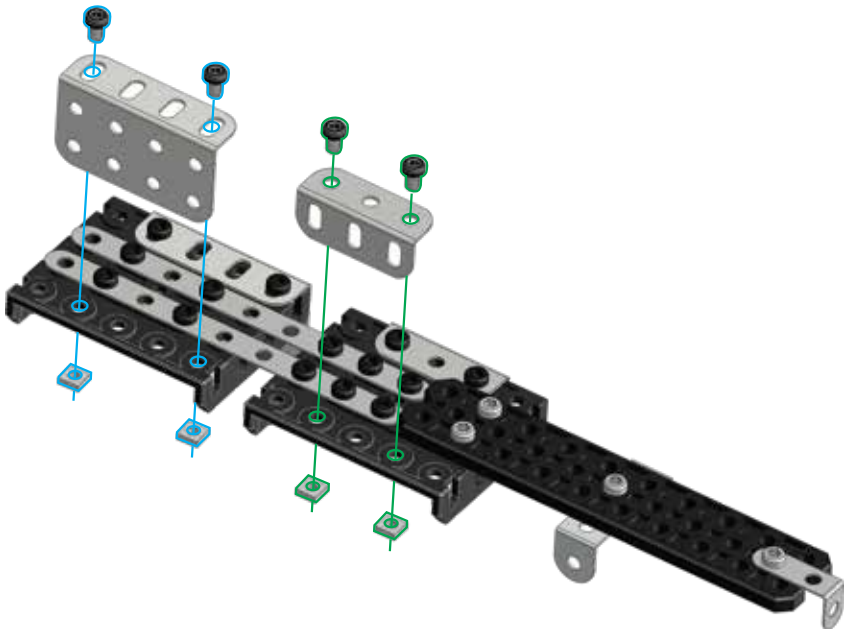

6

Ⓑ x 1

x 1

x 1

x 1

Ⓑ 1:1

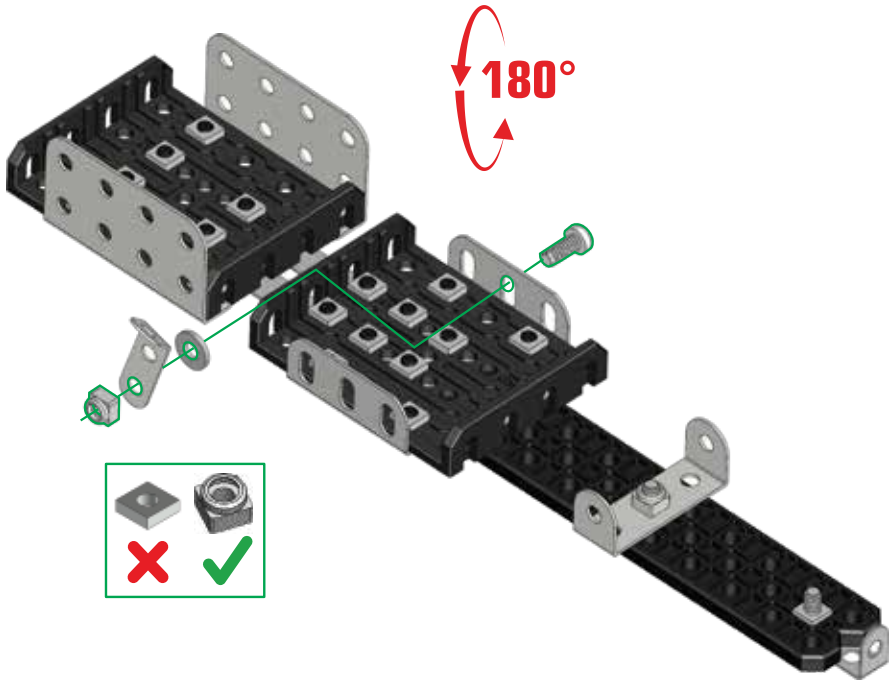

7

Ⓑ x 1

x 1

x 1

x 1

Ⓑ 1:1

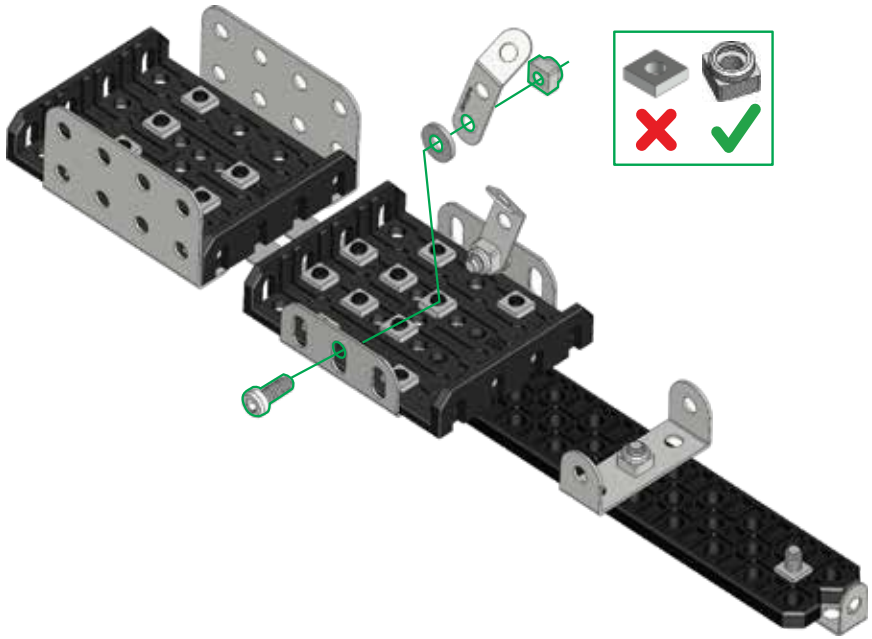

8

Ⓑ

x 2

x 2

x 2

x 1

Ⓑ 1:1

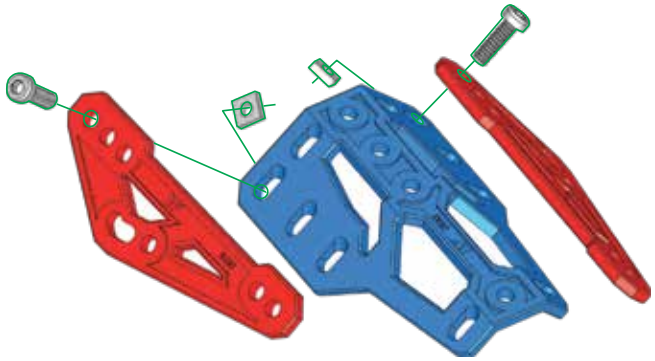

9

Ⓑ

x 2

x 2

Ⓑ 1:1

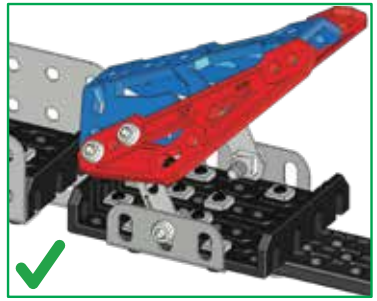

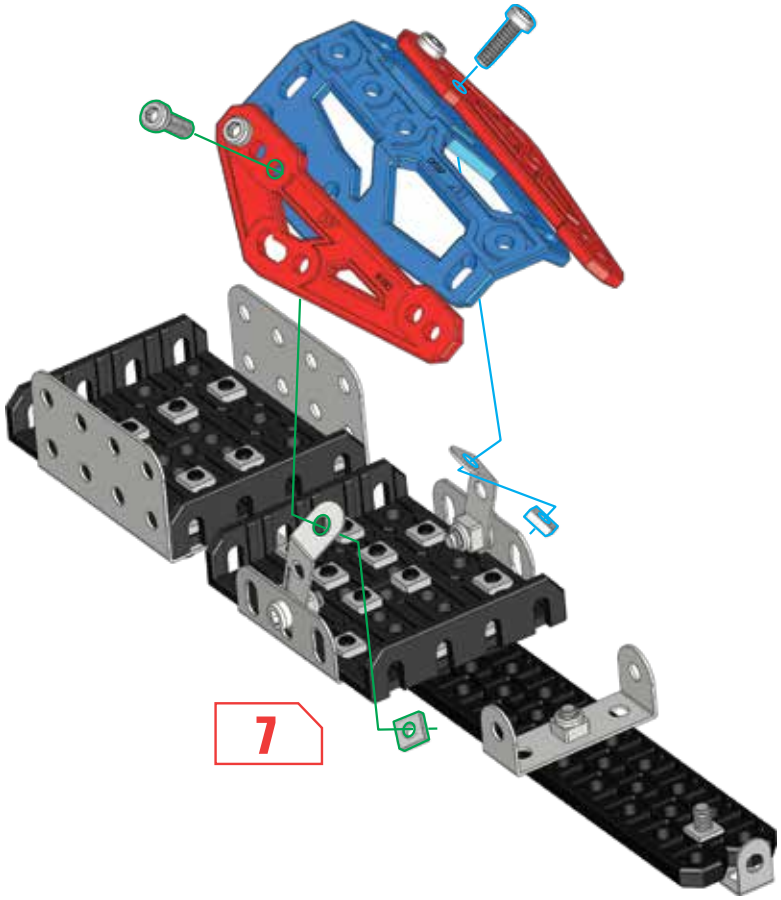

10

Ⓐ

x 3

x 3

x 1

x 1

x 1

Ⓐ 1:1

10-14

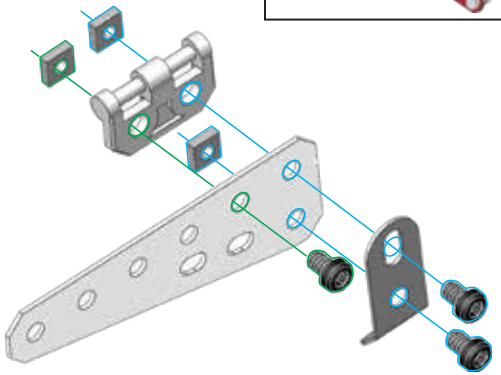

11

Ⓐ x 1
x 1
x 1
x 1
x 1
x 1

Ⓐ 1:1

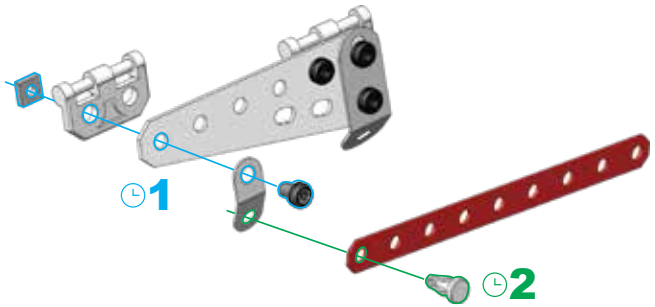

12

Ⓐ x 3
x 3
x 1
x 1
x 1

Ⓐ 1:1

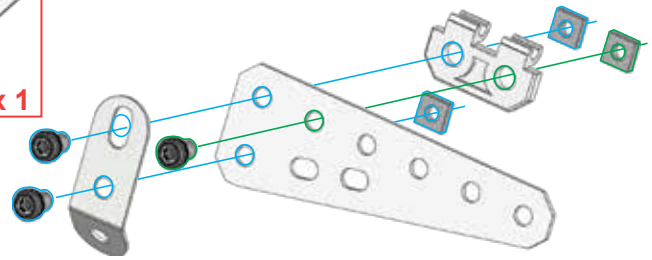

13

Ⓐ x 1
x 1
x 1
x 1
x 1
x 1

Ⓐ 1:1

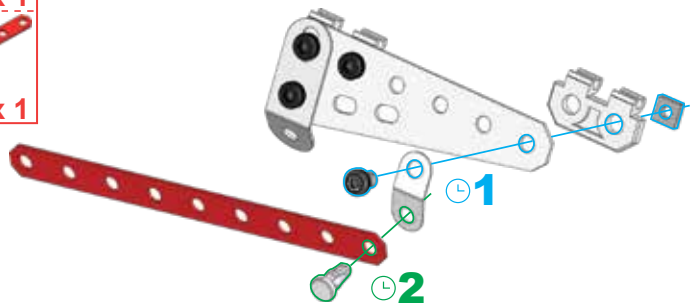

14

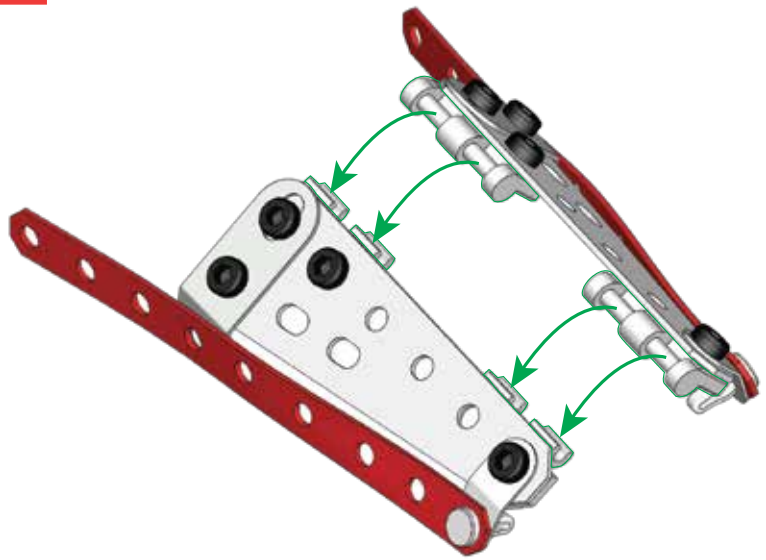

15

Ⓑ x 2

x 2

x 4

Ⓑ 1:1

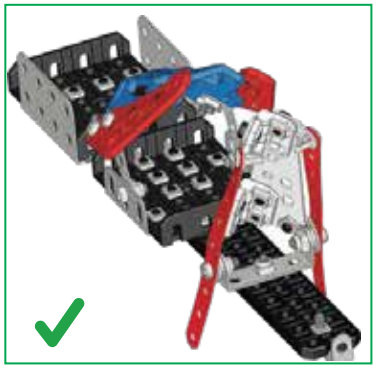

9

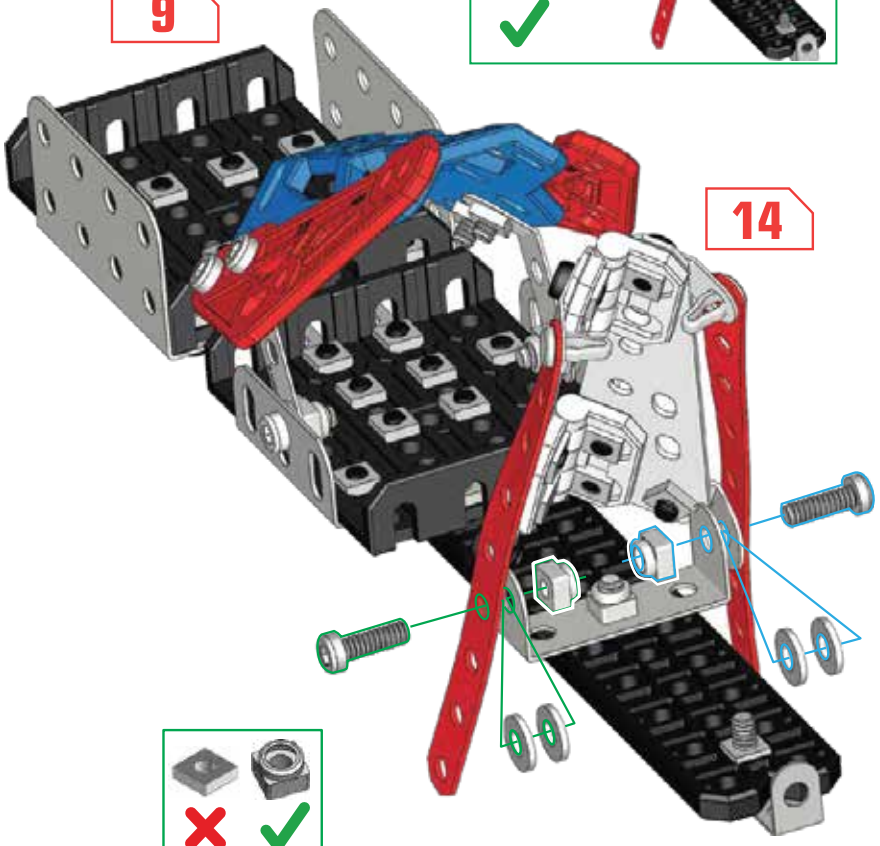

14

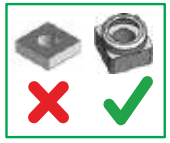

16

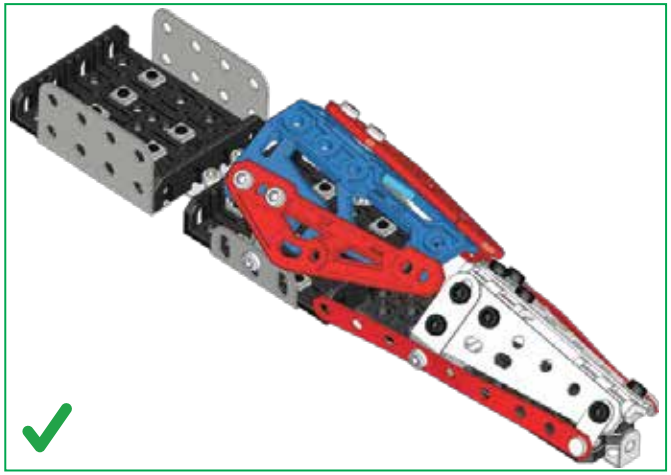

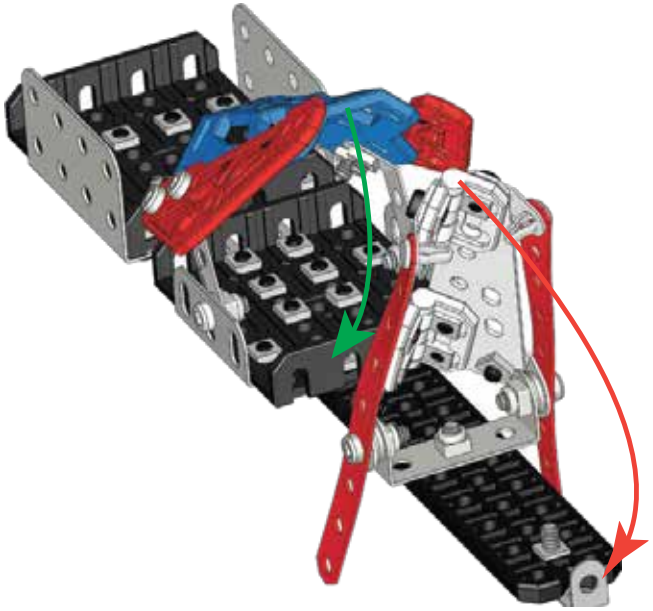

17

Ⓑ x 2

x 2

x 1

x 2

Ⓑ 1:1

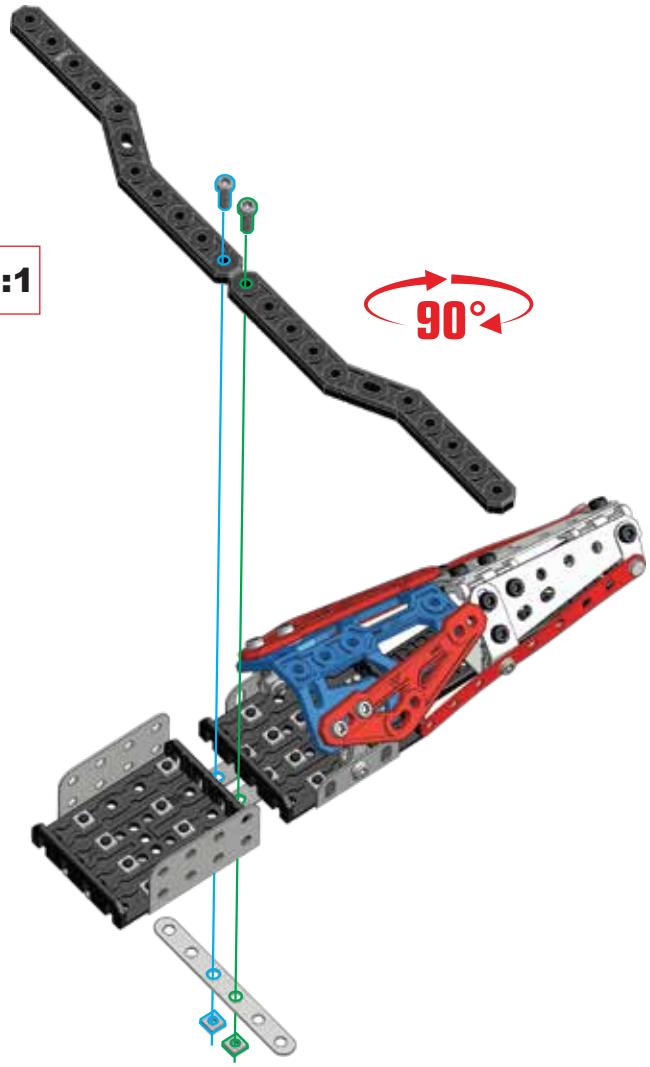

18

Ⓑ x 2

x 2

x 2

Ⓑ 1:1

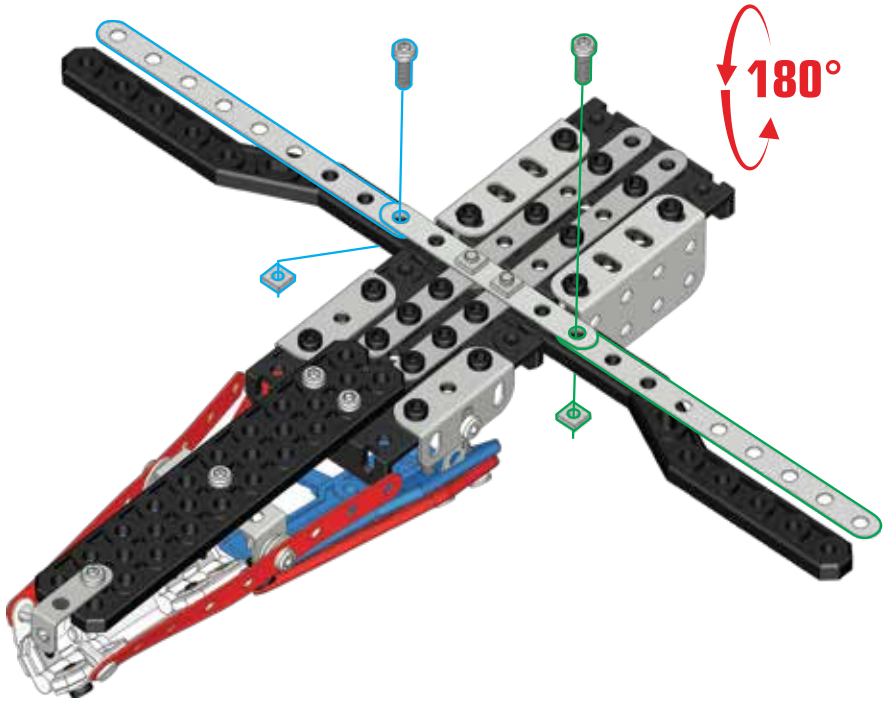

19

A	x 2
	x 2
	x 1
	x 2

A 1:1

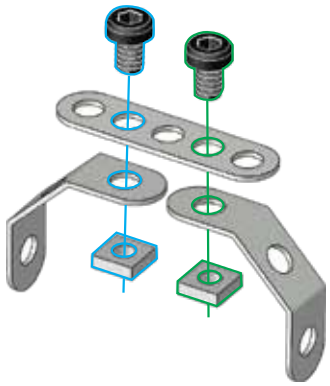

20

A	x 3
B	x 1
	x 4
	x 1
	x 1
	x 1
	x 1

A B 1:1

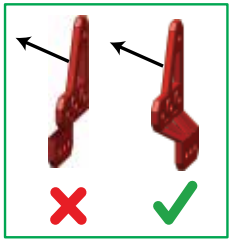

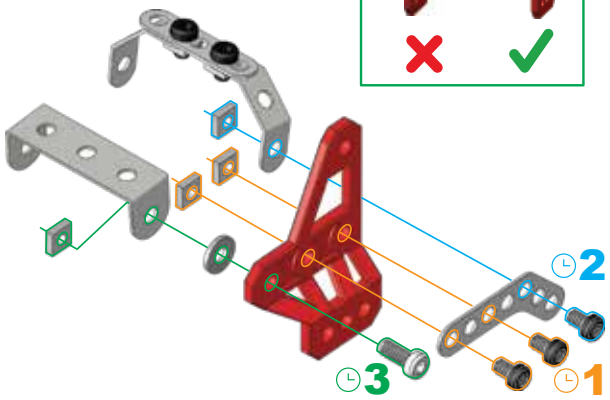

21

A	x 3
B	x 1
	x 4
	x 1
	x 1
	x 1

A B 1:1

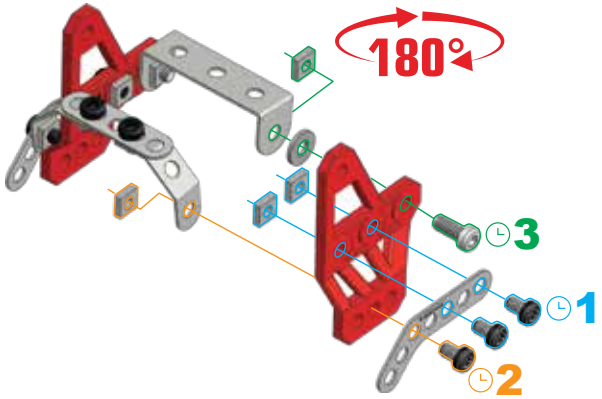

22

C	x 2
	x 2
	x 2
	x 2
	x 1

C 1:1

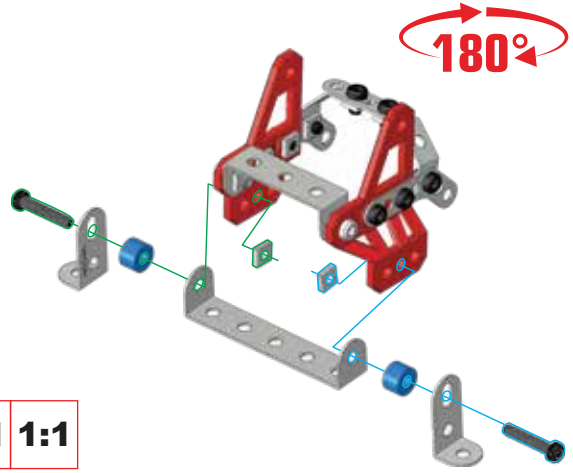

23

Ⓑ x 2

x 2

Ⓑ 1:1

22

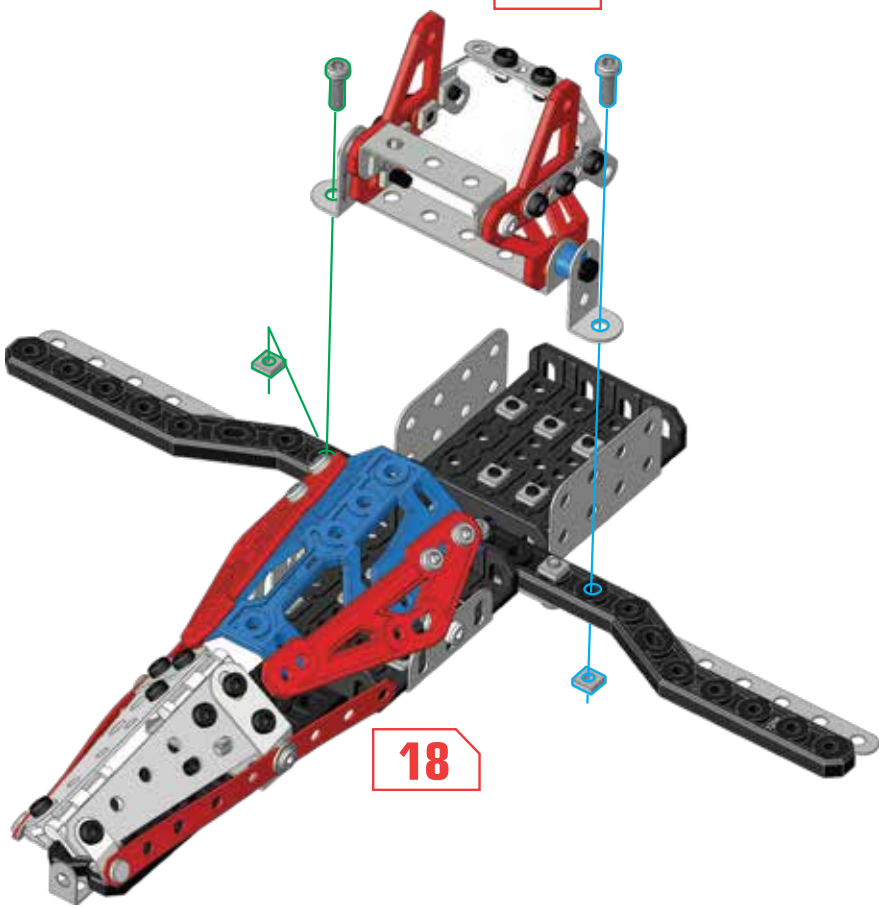

18

24

Ⓑ x 2

x 2

x 2

x 1

x 1

x 2

Ⓑ 1:1

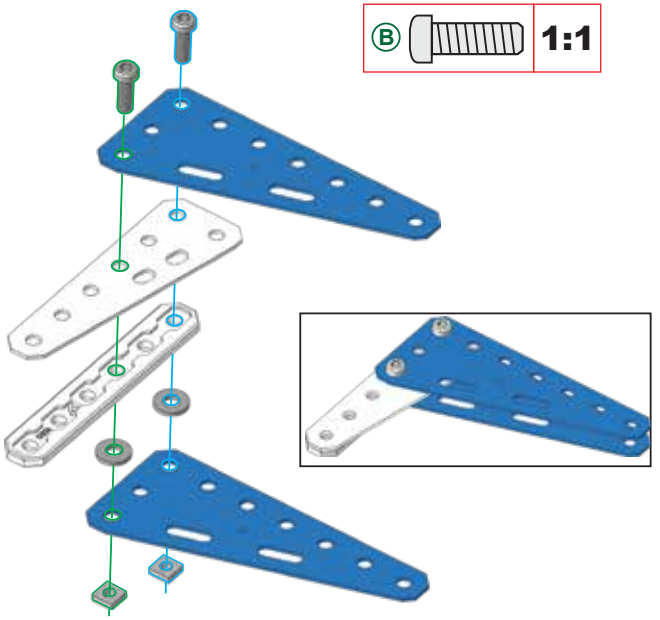

25

Ⓑ x 2

x 1

x 1

x 1

x 1

x 1

x 1

Ⓑ 1:1

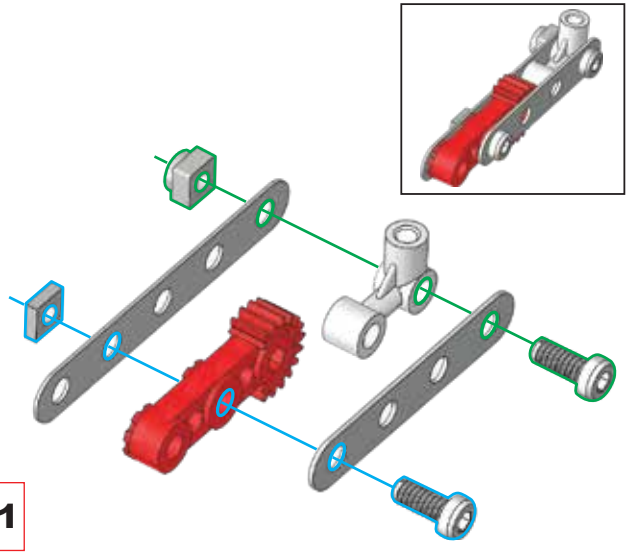

26

Ⓑ	x 1
Ⓒ	x 1
	x 1
	x 1
	x 1

Ⓑ Ⓒ 1:1

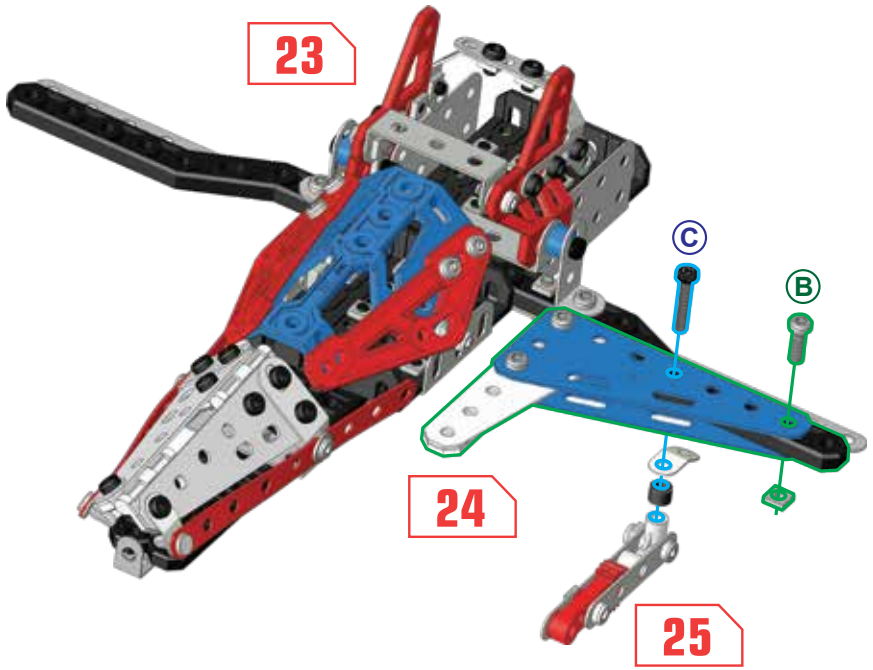

27

Ⓐ	x 1
	x 1
	x 1
	x 1

Ⓐ 1:1

28

Ⓑ x 2
x 2
x 2
x 1
x 1
x 2

Ⓑ 1:1

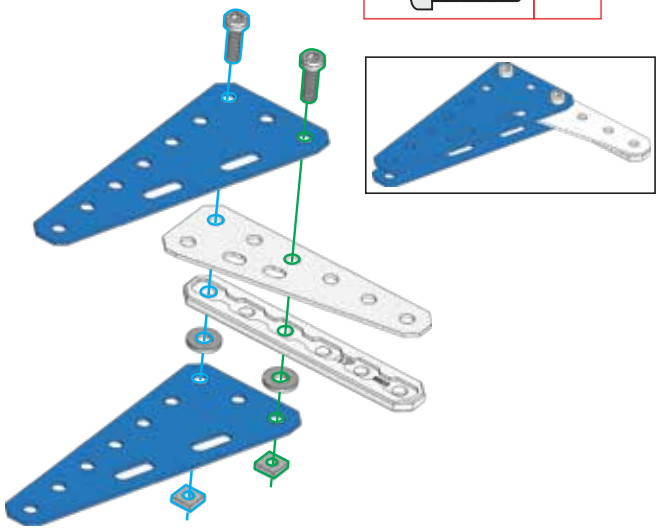

29

Ⓑ x 2
x 1
x 1
x 1
x 1
x 1
x 1

Ⓑ 1:1

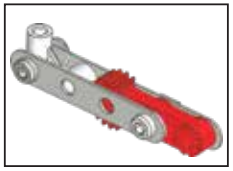

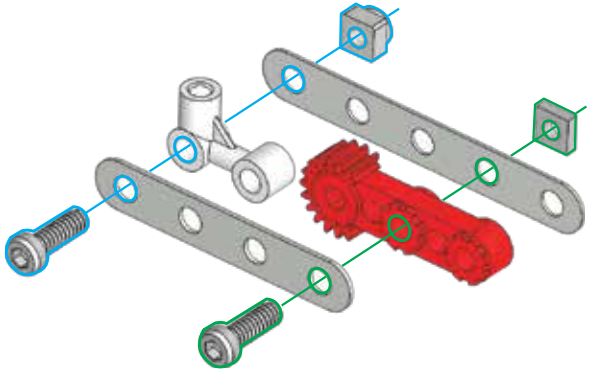

30

Ⓑ x 1
Ⓒ x 1
x 1
x 1
x 1

Ⓑ
Ⓒ 1:1

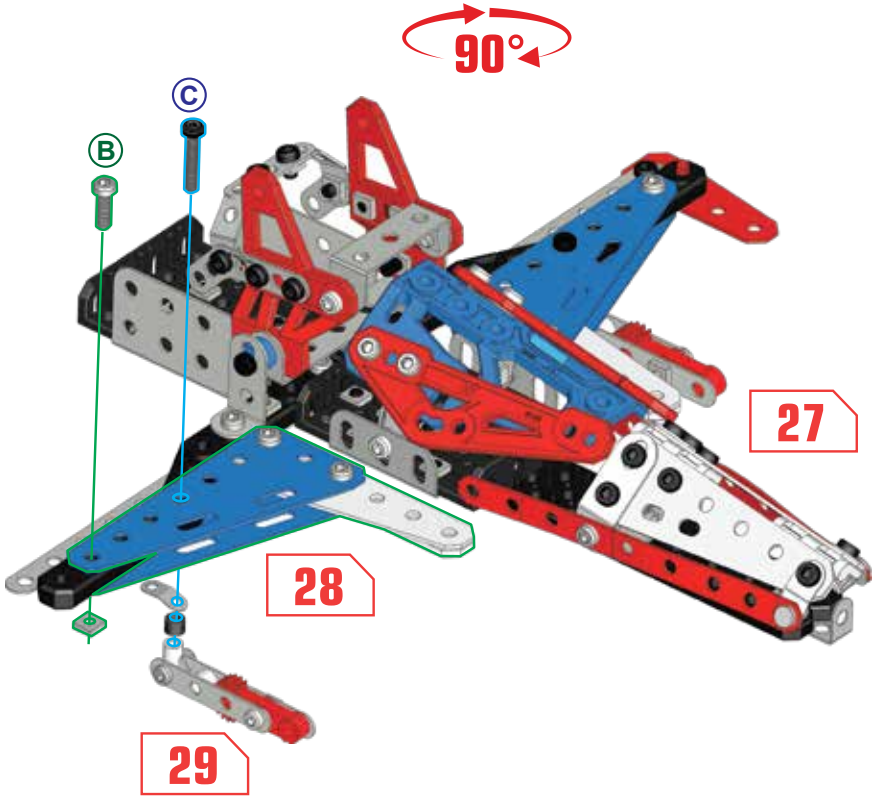

31

Ⓐ x 1

x 1

x 1

x 1

Ⓐ 1:1

32

x 2

x 2

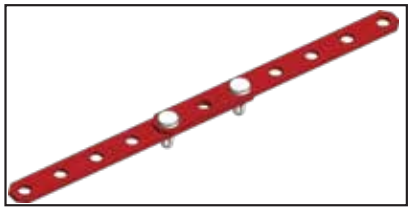

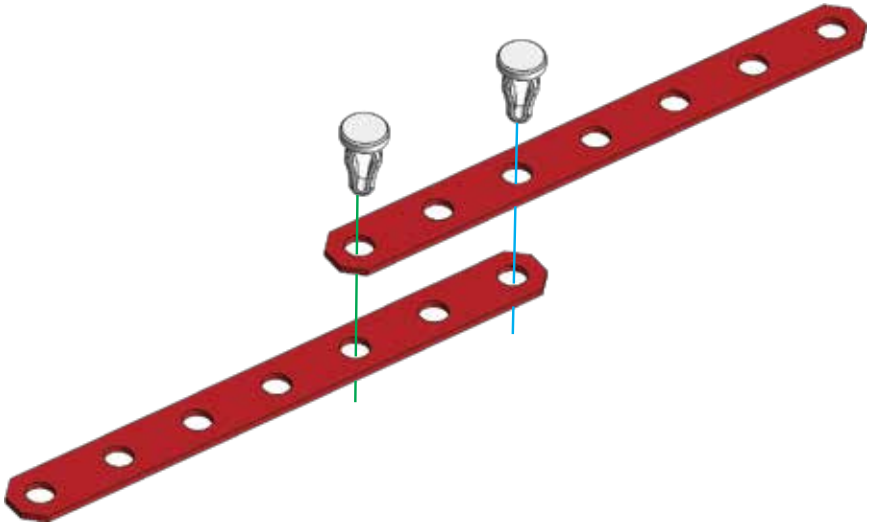

33

x 2

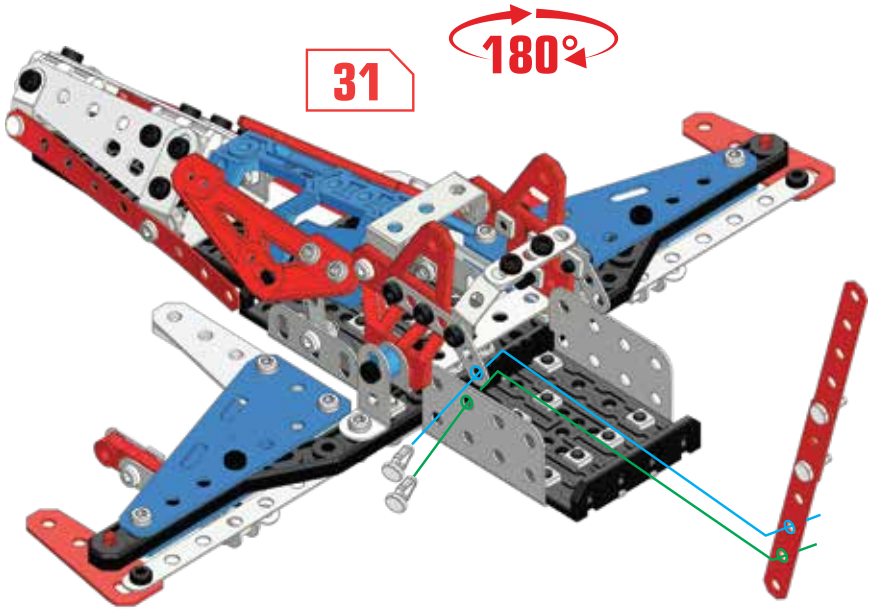

34

x 2

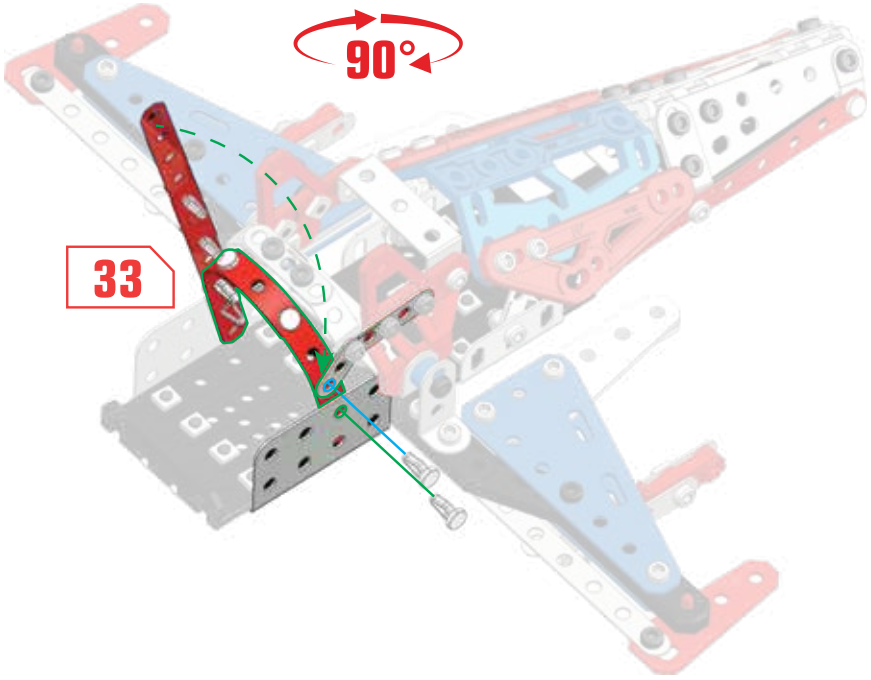

35

Ⓐ x 1
x 2
x 1
x 1
x 2

Ⓐ 1:1

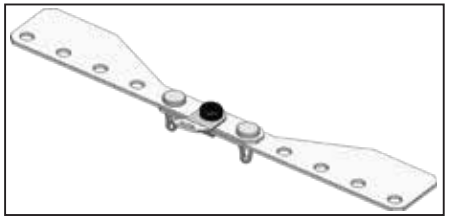

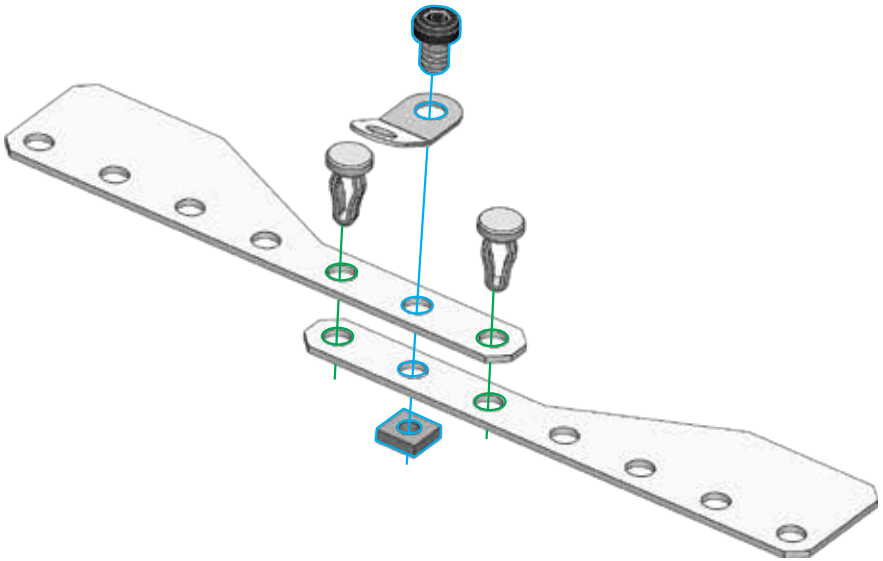

36

Ⓐ x 1
Ⓒ x 1
x 2
x 1
x 1

Ⓐ
Ⓒ 1:1

34

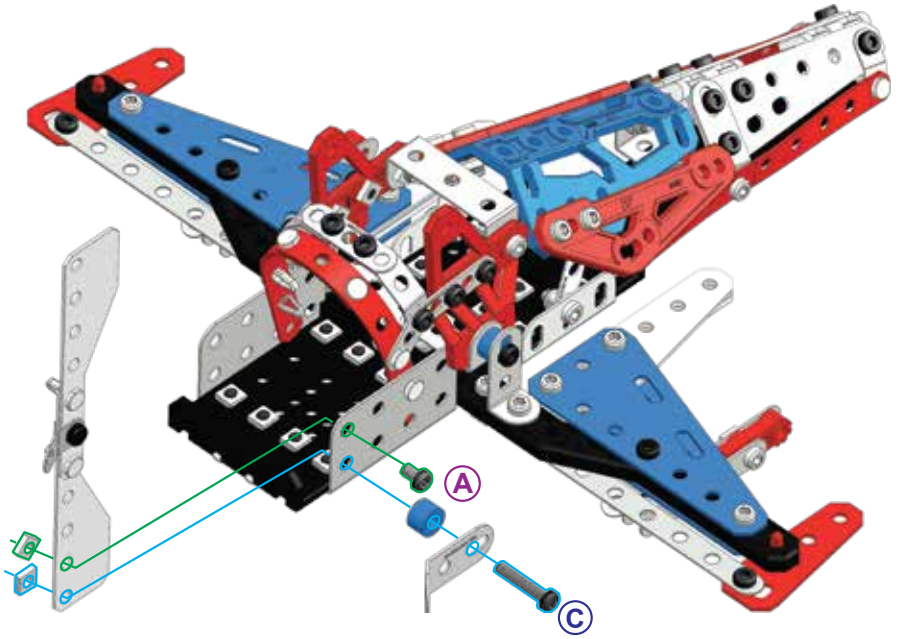

37

Ⓐ x 1
Ⓒ x 1
x 2
x 1
x 1

Ⓐ Ⓒ 1:1

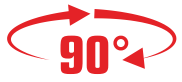

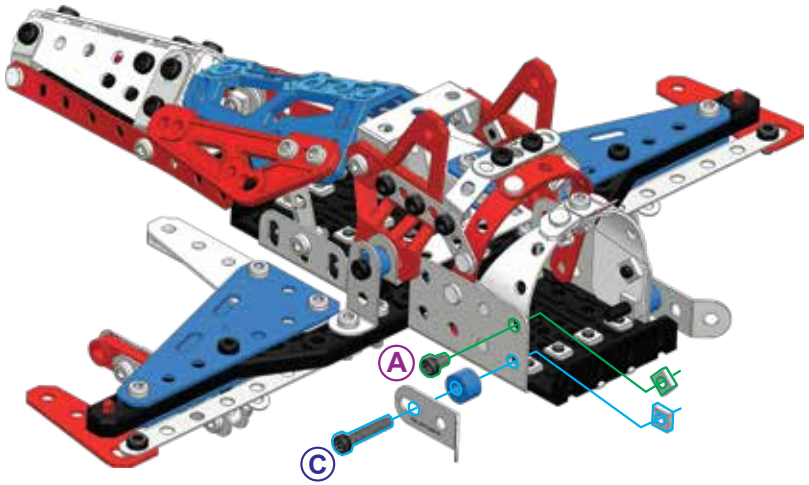

38

Ⓐ x 2
x 2
x 1
x 1

Ⓐ 1:1

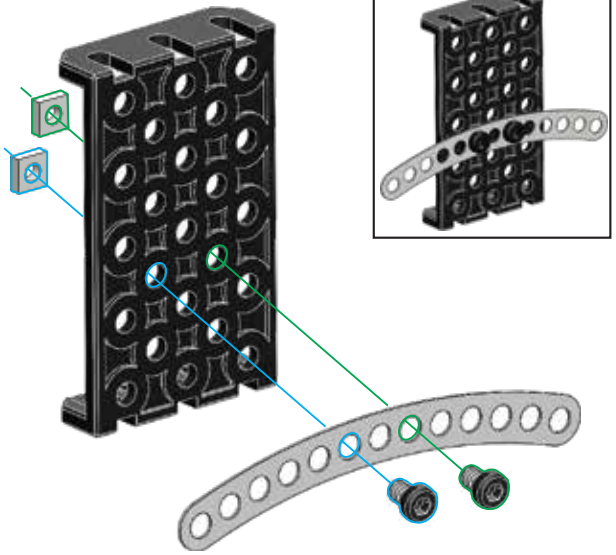

39

Ⓓ x 1
x 1
x 1
x 1
x 1

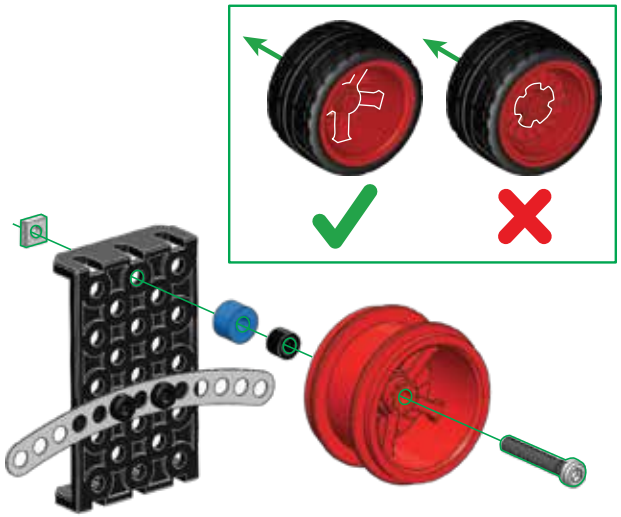

Ⓓ 1:1

40

Ⓒ x 2

x 2

x 2

Ⓒ 1:1

37

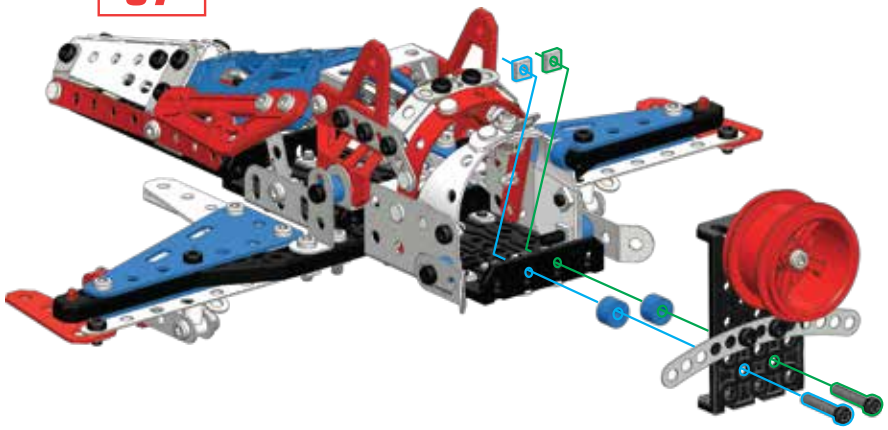

41

Ⓓ x 2

x 2

x 2

x 2

x 2

Ⓓ 1:1

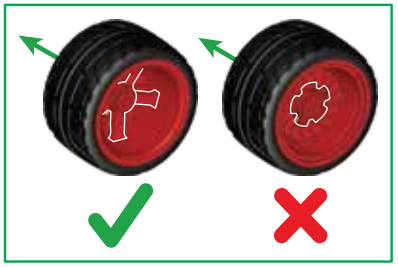

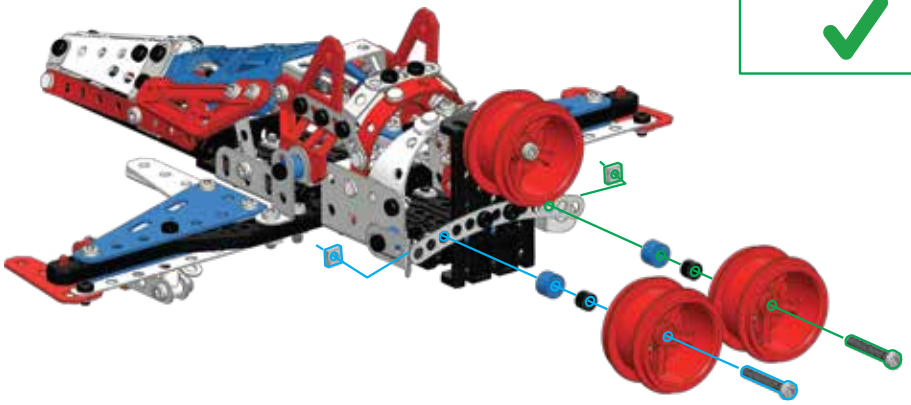

42

Ⓐ x 2

x 2

x 2

Ⓐ 1:1

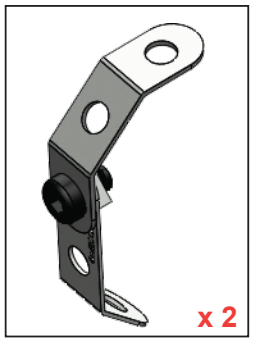

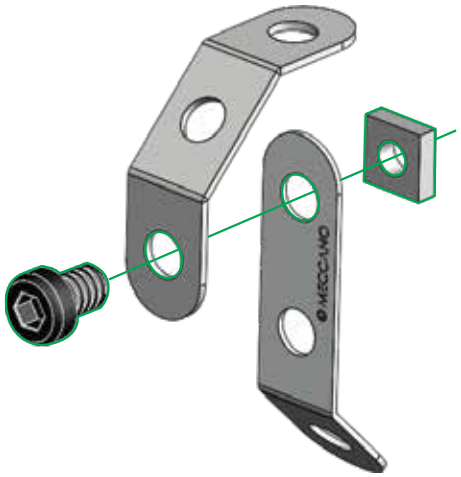

43

Ⓐ x 2

x 2

x 1

Ⓐ 1:1

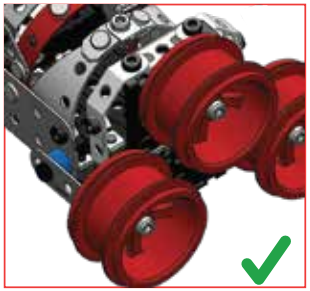

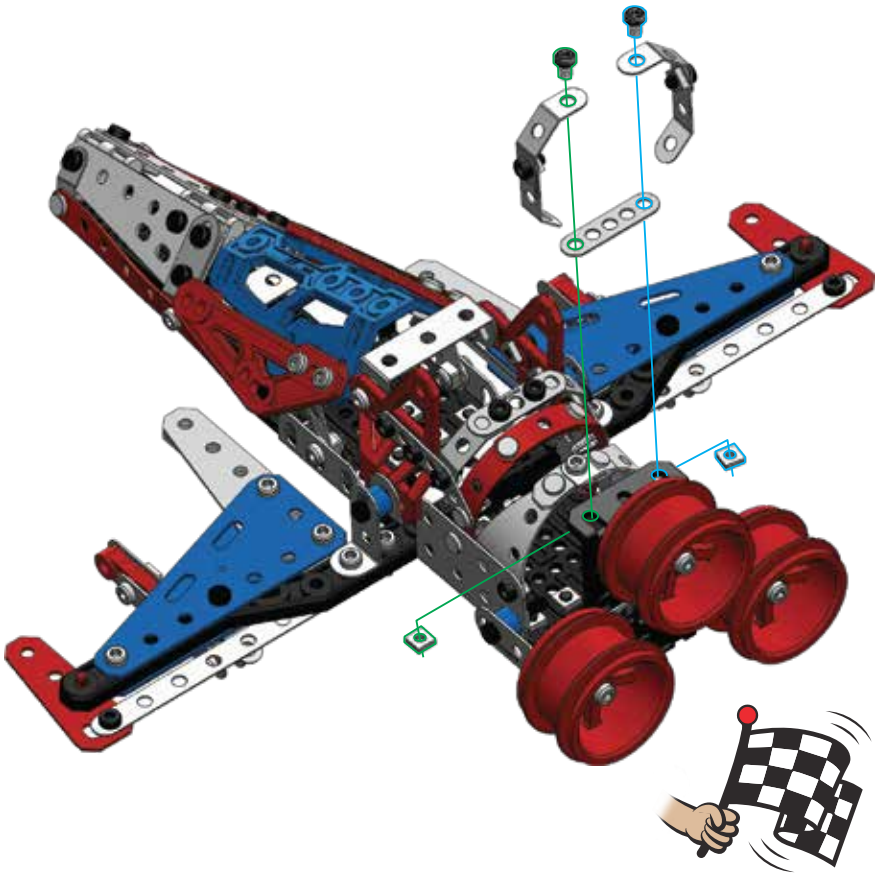

EN. Contents: 437 parts, 1 Toolbox, 2 real tools,1 instruction sheet for 3 models.
FR. Contenu : 437 pièces, 1 boîte à outils, 2 vrais outils, 1 mode d'emploi pour 3 modèles.
ES. Contenido: 437 piezas, 1 caja de herramientas, 2 herramientas reales, 1 guía de instrucciones para 3 modelos.
DE. Inhalt: 437 Teile, 1 Werkzeugkasten, 2 echte Werkzeuge, 1 Bauanleitung für 3 Modelle.
NL. Inhoud: 437 onderdelen, 1 gereedschapskist, 2 stuks gereedschap, 1 bouwinstructie voor 3 modellen.
IT. Contenuto: 437 pezzi, 1 cassetta degli attrezzi, 2 attrezzi, 1 guida per l'uso per 3 modelli.
PT. Conteúdo: 437 peças, 1 caixa de ferramentas, 2 ferramentas reais, 1 folha de instruções para 3 modelos.
RU. В комплекте: 437 деталей, 1 ящик для инструментов, 2 настоящих инструмента и 1 инструкция по сборке 3 моделей.
PL. Zawartość: 437 elementów, 1 skrzynka na narzędzia, 2 prawdziwe narzędzia, 1 karta z instrukcjami dla 3 modeli.
CZ. Obsah: 437 dílů, 1 skříňka s nářadím, 2 skutečné nástroje, 1 list s pokyny pro 3 modely.
SK. Obsah: 437 dielov, 1 debnička s náradím, 2 skutočné nástroje, 1 hárok s pokynmi pre 3 modely.
HU. Tartalom: 437 db alkatrész, 1 db szerszámosláda, 2 db valódi szerszám és 1 db 3 modellhez tartozó felhasználói útmutató.
RO. Conținut: 437 de piese, 1 trusă de scule, 2 instrumente reale, 1 fișă cu instrucțiuni pentru 3 modele.
EL. Περιεχόμενα: 437 κομμάτια, 1 εργαλειοθήκη, 2 πραγματικά εργαλεία,1 φυλλάδιο οδηγιών για 3 μοντέλα.
HR. Sadržaj: 437 dijelova, 1 kutija za alat, 2 prava alata,1 list s uputama za 3 modela.
BG. Съдържание: 437 части, 1 кутия за инструменти, 2 истински инструмента, 1 ръководство с инструкции за 3 модела.
SL. Vsebina: 437 delov, 1 škatla z orodjem, 2 pravi orodji,1 list z navodili za 3 modele.
TR. İçindekiler: 437 parça, 1 Alet Kutusu, 2 gerçek alet, 3 model için 1 talimat.

EN. Building instructions for the 2 other models are available at www.meccano.com.
FR. Les notices de montage des 2 autres modèles sont disponibles sur www.meccano.com.
ES. Hay instrucciones de construcción disponibles para los otros 2 modelos en www.meccano.com.
DE. Bauanleitungen für die anderen 2 Modelle sind auf www.meccano.com zu finden.
NL. Bouwinstructies voor de andere 2 modellen zijn verkrijgbaar op www.meccano.com.
IT. Le istruzioni di montaggio degli altri 2 modelli sono disponibili alla pagina www.meccano.com.
PT. Instruções de montagem dos restantes 2 modelos disponíveis em www.meccano.com
RU. Инструкции по сборке 2 других моделей можно найти на сайте www.meccano.com.
PL. Instrukcje montażu pozostałych 2 modeli można znaleźć na stronie www.meccano.com.
CZ. Pokyny k sestavení dalších 2 modelů naleznete na webu www.meccano.com.
SK. Pokyny na stavanie ďalších 2 modely sú dostupné na webovej lokalite www.meccano.com.
HU. A www.meccano.com weboldalon további 2 modellhez tartozó összerakási útmutatót talál.
RO. Instrucțiunile de construire pentru celelalte 2 modele sunt disponibile la adresa www.meccano.com.
EL. Οι οδηγίες κατασκευής για τα υπόλοιπα 2 μοντέλα διατίθενται στη διεύθυνση www.meccano.com.
HR. Upute za sastavljanje ostala 2 modela dostupne su na stranici www.meccano.com.
BG. Инструкциите за сглобяване за другите 2 модела са достъпни на www.meccano.com.
SL. Navodila za sestavljanje drugih 2 modelov so na voljo na www.meccano.com.
TR. Diğer 2 modele ait birleştirme talimatlarını www.meccano.com adresinde bulabilirsiniz.

Meccano reserves the right to discontinue the website www.meccano.com at any time.
Meccano se réserve le droit de supprimer le site Internet www.meccano.com à tout moment.

Juguete Importado por: Spin Master México, S.A. de C.V.Av. Insurgentes Sur No.1070 piso 8, Colonia Insurgentes San Borja Alcaldía Benito Juárez C.P. 03100, Ciudad de México. R.F.C. SMM050627V48

TM & © 2022 MECCANO for packaging, instructions and models built with this set. ® MECCANO is an exclusive trademark of MECCANO. Spin Master logo is a trademark of Spin Master Ltd. All rights reserved. / TM & © 2022 MECCANO pour l'emballage, les notices et modèles de ce coffret. ® MECCANO est une marque de commerce exclusive de MECCANO. Le logo de Spin Master est une marque de commerce de Spin Master Ltd. Tous droits réservés.

NORTH AMERICA • AMÉRIQUE DU NORD
1-800-622-8339, customercare@spinmaster.com

UK – 0800 206 1191, serviceuk@spinmaster.com
IRELAND – 1800 992 249
FRANCE – 0800 909 150, servicefr@spinmaster.com
AUSTRALIA – 1800 316 982, customercare@spinmaster.com
DEUTSCHLAND – 00800 0101 0222, Kundenservice@spinmaster.com
SCHWEIZ – 0800 561 350 • **ÖSTERREICH –** 0800 297 267
NEDERLAND – 0800 022 3683, klantenservice@spinmaster.com
BELGIË/BELGIQUE – 0800 77 688 • **LUXEMBOURG –** 800 2 8044
ITALIA – 800 788 532, servizio@spinmaster.com
MÉXICO – 800 9530147, servicio@spinmaster.com
POLSKA – 800080238, poland@spinmaster.com
ČESKÁ REPUBLIKA – 800550530, czechrepublic@spinmaster.com
SLOVENSKO – 0800232800, slovakia@spinmaster.com
MAGYARORSZÁG – 080 100 052, hungary@spinmaster.com
ROMÂNIA – 0800400015, romania@spinmaster.com
РОССИЯ – 88003013822, russia@spinmaster.com

WWW.SPINMASTER.COM

Spin Master Ltd., 225 King Street West, Toronto ON M5V 3M2 Canada
Spin Master International B.V., Kingsfordweg 151, 1043 GR Amsterdam, NL
Spin Master Australia Pty Ltd, Level 9, 205 Pacific Hwy, St Leonards, NSW 2065; ✆1800 316 982
Spin Master Toys UK Ltd. Boston House, Boston Drive, Bourne End, Buckinghamshire, SL8 5YS, UK
Импортер: ООО «Спин Мастер РУС», Россия, Москва 117638 Одесская ул. 2, Бизнес-центр «Лотос», башня С, 10 эт. Тел.: 8 800 301 38 22
Изготовитель: Спин Мастер Лтд., 225 Кинг Стрит Вест, Торонто, ОН M5B 3M2 Канада ✆18006228339

T91890_0001_20142332_GML_ISW_R1(MEC_Bst_Core_Toolbox_SpaceShip_F23)